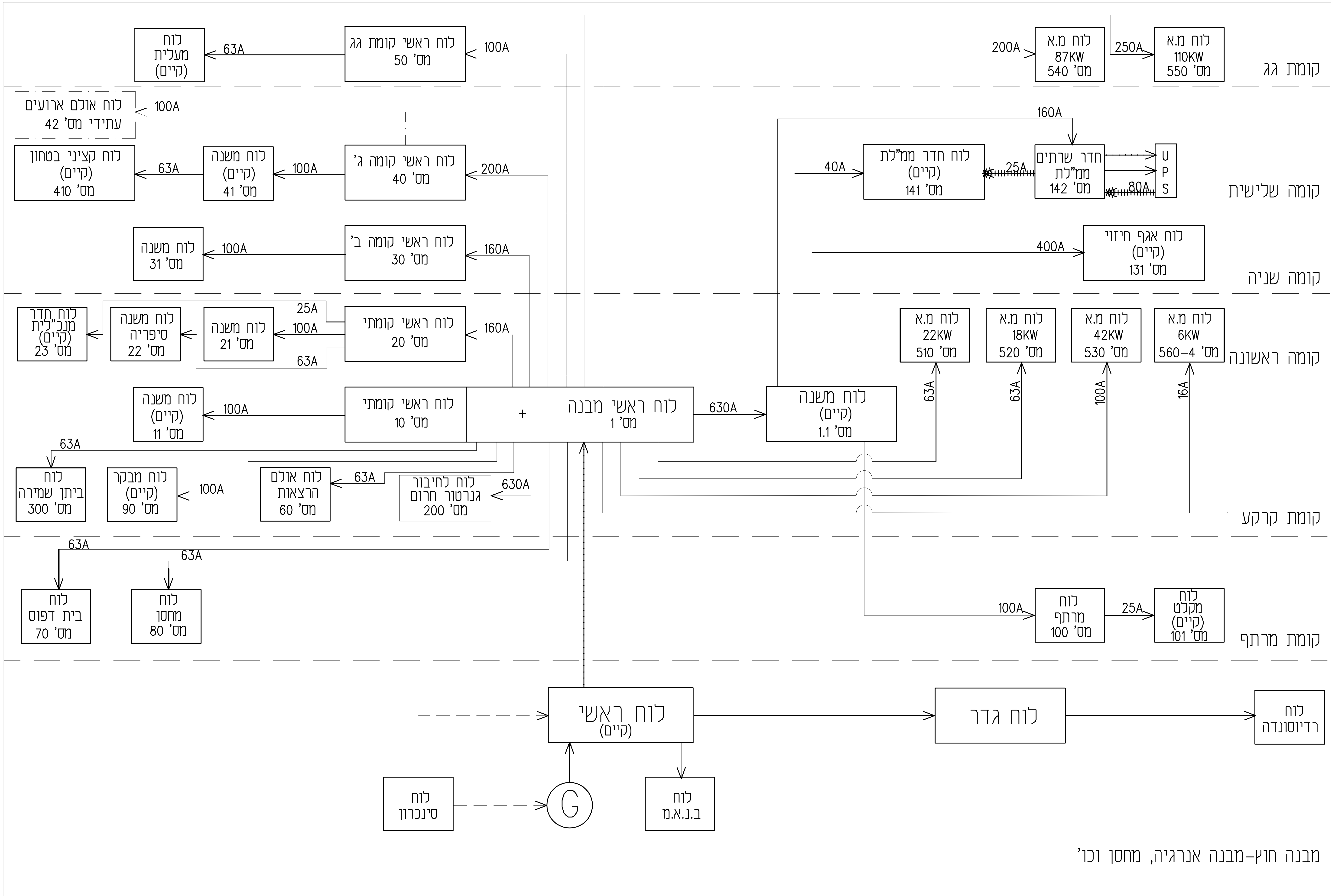
קומת גג
לוח ראשי קומת גג
מס' 50
100A
63A
לוח
מעלית
(קיים)
200A
לוח מ.א
87KW
מס' 540
250A
לוח מ.א
110KW
מס' 550
קומת שלישית
לוח אולם ארועים
עתידי מס' 42
100A
לוח ראשי קומה ג'
מס' 40
200A
100A
לוח משנה
(קיים)
מס' 41
63A
לוח קציני בטחון
(קיים)
מס' 410
160A
40A
לוח חדר ממ"לת
(קיים)
מס' 141
25A
חדר שרתים
ממ"לת
מס' 142
80A
U
P
S
קומה שניה
לוח ראשי קומה ב'
מס' 30
160A
100A
לוח משנה
מס' 31
400A
לוח אגף חיזוי
(קיים)
מס' 131
קומה ראשונה
לוח ראשי קומתי
מס' 20
160A
25A
100A
63A
לוח משנה
מס' 21
לוח משנה
סיפריה
מס' 22
לוח חדר
מנכ"לית
(קיים)
מס' 23
לוח מ.א
22KW
מס' 510
לוח מ.א
18KW
מס' 520
לוח מ.א
42KW
מס' 530
לוח מ.א
6KW
מס' 560-4
63A
63A
100A
16A
קומת קרקע
לוח ראשי מבנה
מס' 1
+
לוח ראשי קומתי
מס' 10
100A
לוח משנה
(קיים)
מס' 11
630A
לוח משנה
(קיים)
מס' 1.1
63A
לוח
ביתן שמירה
מס' 300
100A
לוח מבקר
(קיים)
מס' 90
63A
לוח אולם
הרצאות
מס' 60
630A
לוח לחיבור
גנרטור חרום
מס' 200
63A
63A
לוח
בית דפוס
מס' 70
לוח
מחסן
מס' 80
קומת מרתף
100A
לוח
מרתף
מס' 100
25A
לוח
מקלט
(קיים)
מס' 101
לוח ראשי
(קיים)
לוח גדר
לוח
רדיוסונדה
לוח
סינכרון
G
לוח
ב.נ.א.מ
מבנה חוץ-מבנה אנרגיה, מחסן וכו'

* המבצע אחראי לבדיקת התכניות והתאמתן במקום. על המבצע לבקר את כל המידות ולהודיע למתכנן על כל טעות או אי-התאמה.
* אין לעשות כל שימוש בתכנית זו או ברעיונות הגלומים בה ללא אישר בכתב מהמתכנן.

ISO 9001:2008
IQC
המכון לבקרה ואיכות
מערכת ניהול איכות מאושרת

אינג'. ה.ווייס
מהנדסים יועצים בע"מ
ת.ד.17068 רח' סחרוב 19 ראשל"צ
טלפון: 03-6041911 פקס: 1533-5466137
Email: office@weisz-rrl.co.il

תכנון: עודד לייבוביץ
ביצוע: - משה
גיליון 1 מתוך 1
תאריך מקור: 14/09/14
מס' פרויקט
6228

המזמין: - מטאורולוגית
מקום: - בית- דגן
פרויקט: מטאורולוגית

○ לעיון:
○ לאישור:
● למכרז: 14/09/14
○ לביצוע:

מס' גליון:
6228-1
תאריך עדכון:
0
מהדורה
קנ"מ:
תוכן הגליון:

חד קוי לוחות חשמל